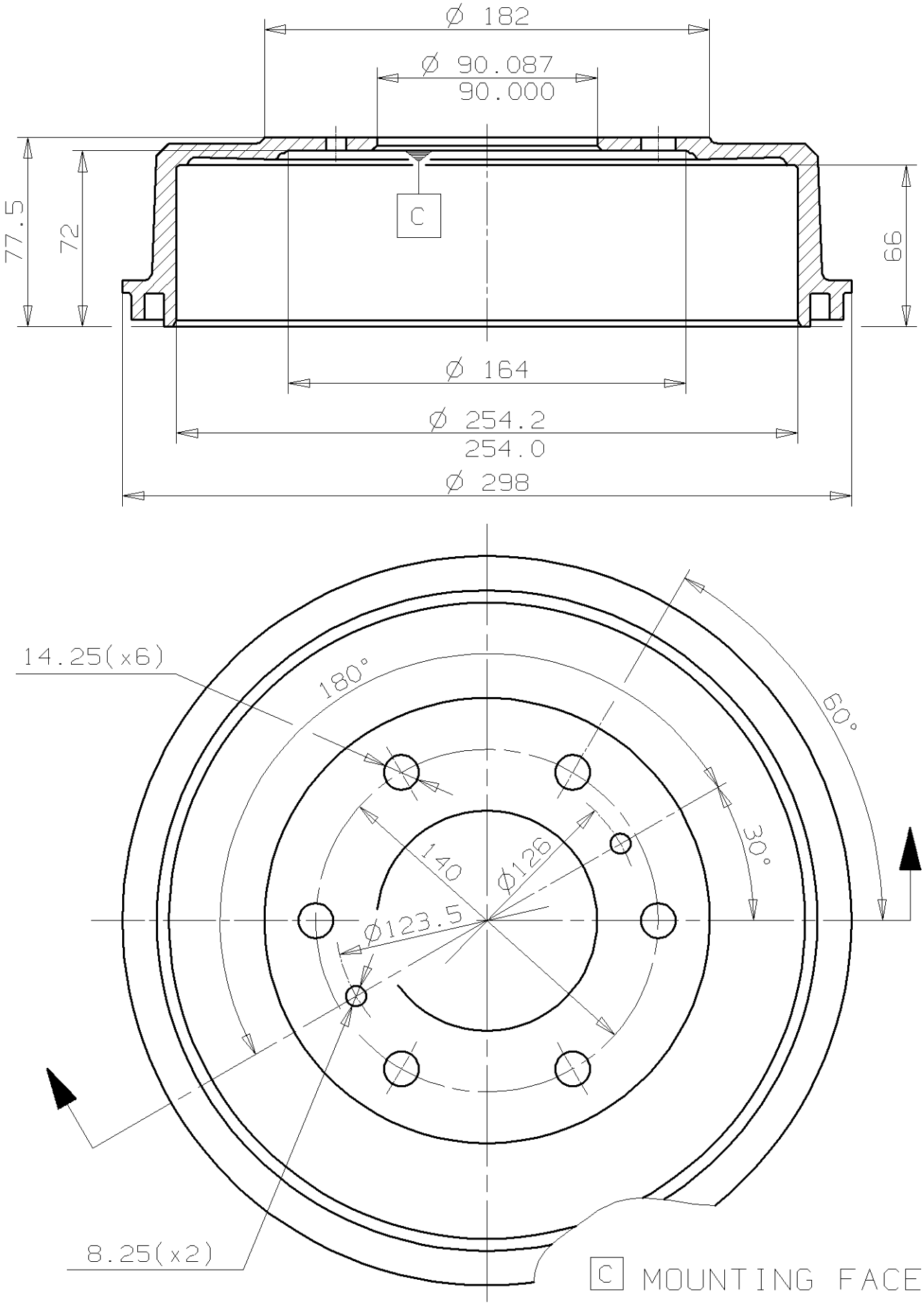
Ø 182
Ø 90.087
90.000
77.5
72
66
C
Ø 164
Ø 254.2
254.0
Ø 298
14.25(x6)
180°
60°
30°
140
Ø126
Ø123.5
8.25(x2)
C MOUNTING FACE
Max.DIA. 256 mm
Weight 6.4 Kg